Revêtement d'aluminium
Planche 3", profil rainuré en V

FICHE TECHNIQUE

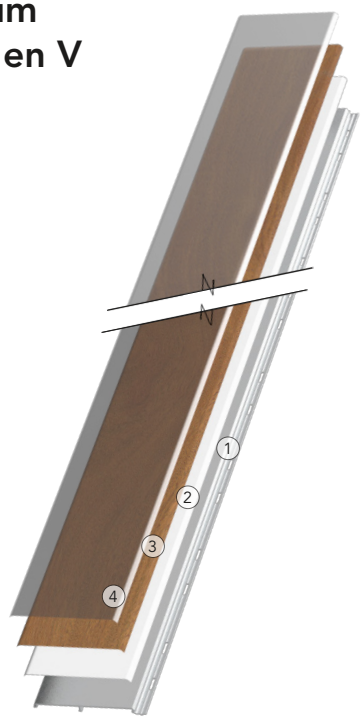

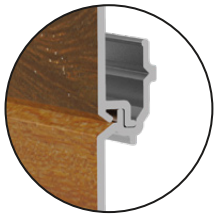

Détail A

1. ALUMINIUM
   Extrusion d'aluminium 6063-T5 d'une épaisseur de 1,40 mm (0,055 po). Matériau reconnu comme premier choix de l'industrie pour sa durée de vie exceptionnelle.

   Deux trous oblongs de 1'' x 0,125'' (25,4 mm x 3,175 mm) espacés de 2'' (50 mm) et répétés à chaque 4'' (101 mm) permettent l'insertion rapide et facile de vis.

   Peut être utilisé avec tous les profils et largeurs de planches. (Détail A)

   L'installation peut être réalisée à l'horizontale et à la verticale.

2. COUCHE D'APPRÊT
   Application d'une couche d'apprêt d'une épaisseur de ±1,2 mils (30,48 µm) afin d'assurer une adhérence parfaite entre l'aluminium et l'encre.

3. IMPRESSION HD
   Impression haute définition à jet d'encre numérique de diverses textures avec des variations de couleurs impressionnantes.

4. Z-CLEAR
   Application d'une couche protectrice transparente « clear coat » d'une épaisseur de ±1,2 mils (30,48 µm) offrant une protection longue durée contre la décoloration.

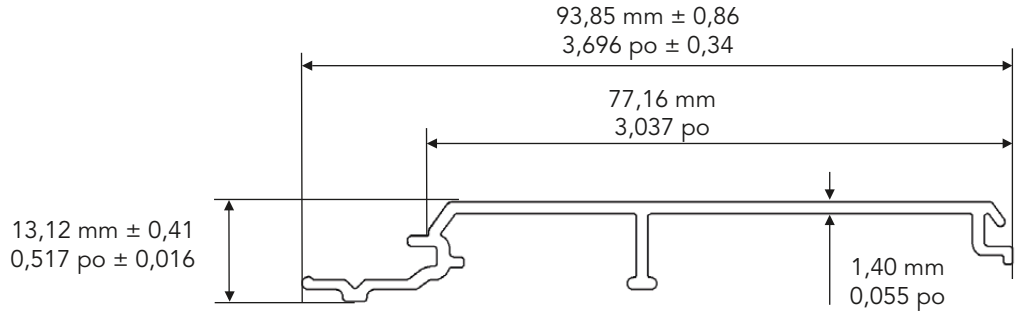

Tests & Certifications*

. CAN/ULC S102 - Résistance au feu
. CAN/ULC S114 - Résistance au feu
. ASTM E84 - Résistance au feu
. NFPA 285 - Résistance au feu
. ASTM D6578 - Résistance aux graffitis
. ASTM G155 - Résistance aux rayons UV
. ASTM E330 / ASTM E1592 - Pression d'air statique
. ISO 7895 - Résistance à l'impact
. ASTM D3359 - Protocole d'adhésion
. Conformité au Code du bâtiment Floride (FBC)
. LEED V4

* voir notre site web pour plus d'informations

Nom :	Projet # :	Couleur :	Date :
DIZAL MD IMPRESSION NUMÉRIQUE	Model : FP-03V-1624	Produit : Planche 3'' V revêtement d'aluminium	Initiales :
	Longueur : 4,87 m / 16 pi	Matériau : Aluminium 6063-T5	
	Dessiné par: JCC Date: 11/11/20	Poids par pièce : 1,3 kg / 2,87 lb	
		Poids par boîte (24 pcs) : 26,86 kg / 72 lb	Format de page : 8,5'' x 11''

Revêtement d'aluminium
Planche 4'', profil plat

FICHE TECHNIQUE

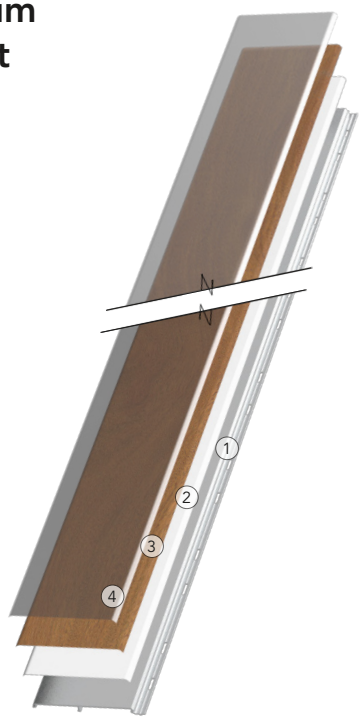

Détail A

1. ALUMINIUM
   Extrusion d'aluminium 6063-T5 d'une épaisseur de 1,60 mm (0,062 po). Matériau reconnu comme premier choix de l'industrie pour sa durée de vie exceptionnelle.

   Deux trous oblongs de 1'' x 0,125'' (25,4 mm x 3,175 mm) espacés de 2'' (50 mm) et répétés à chaque 4'' (101 mm) permettent l'insertion rapide et facile de vis.

   Peut être utilisé avec tous les profils et largeurs de planches. (Détail A)

   L'installation peut être réalisée à l'horizontale et à la verticale.

2. COUCHE D'APPRÊT
   Application d'une couche d'apprêt d'une épaisseur de ±1,2 mils (30,48 µm) afin d'assurer une adhérence parfaite entre l'aluminium et l'encre.

3. IMPRESSION HD
   Impression haute définition à jet d'encre numérique de diverses textures avec des variations de couleurs impressionnantes.

4. Z-CLEAR
   Application d'une couche protectrice transparente « clear coat » d'une épaisseur de ±1,2 mils (30,48 µm) offrant une protection longue durée contre la décoloration.

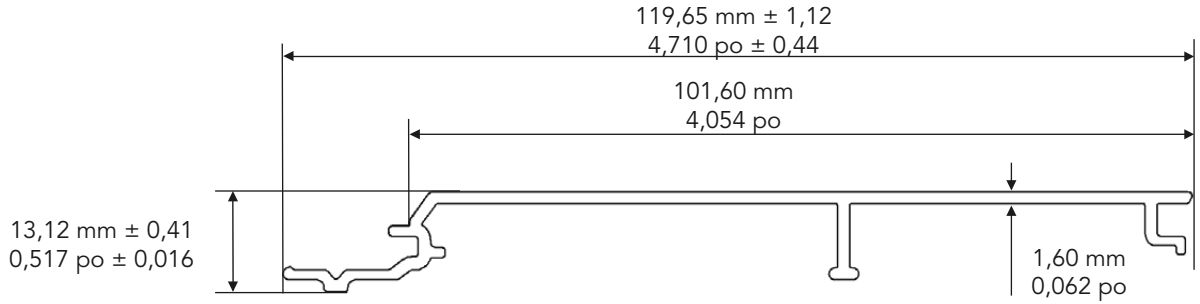

Tests & Certifications*

. CAN/ULC S102 - Résistance au feu
. CAN/ULC S114 - Résistance au feu
. ASTM E84 - Résistance au feu
. NFPA 285 - Résistance au feu
. ASTM D6578 - Résistance aux graffitis
. ASTM G155 - Résistance aux rayons UV
. ASTM E330 / ASTM E1592 - Pression d'air statique
. ISO 7895 - Résistance à l'impact
. ASTM D3359 - Protocole d'adhésion
. Conformité au Code du bâtiment Floride (FBC)
. LEED V4

* voir notre site web pour plus d'informations

Nom :	Projet # :	Couleur :	Date :
DIZAL MD IMPRESSION NUMÉRIQUE	Model : FP-04F-1618	Produit : Planche 4'' F revêtement d'aluminium	Initiales :
	Longueur : 4,87 m / 16 pi	Matériau : Aluminium 6063-T5	
	Dessiné par: JCC Date: 11/11/20	Poids par pièce : 3,28 kg / 7.23 lb	
		Poids par boîte (18 pcs) : 60 kg / 132 lb	Format de page : 8,5'' x 11''

Revêtement d'aluminium
Planche 4'', profil rainuré en V

FICHE TECHNIQUE

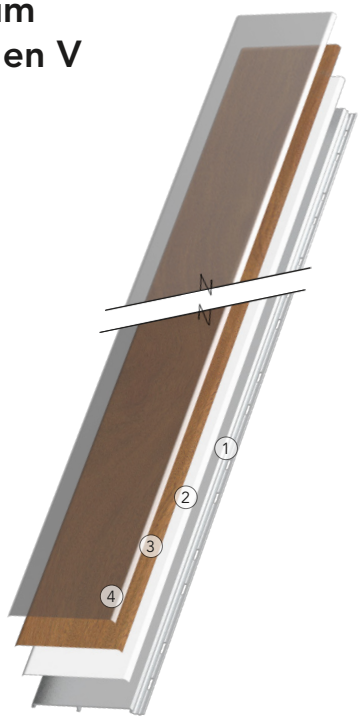

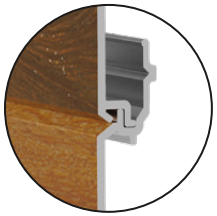

Détail A

1. ALUMINIUM
   Extrusion d'aluminium 6063-T5 d'une épaisseur de 1,60 mm (0,062 po). Matériau reconnu comme premier choix de l'industrie pour sa durée de vie exceptionnelle.

   Deux trous oblongs de 1'' x 0,125'' (25,4 mm x 3,175 mm) espacés de 2'' (50 mm) et répétés à chaque 4'' (101 mm) permettent l'insertion rapide et facile de vis.

   Peut être utilisé avec tous les profils et largeurs de planches. (Détail A)

   L'installation peut être réalisée à l'horizontale et à la verticale.

2. COUCHE D'APPRÊT
   Application d'une couche d'apprêt d'une épaisseur de ±1,2 mils (30,48 µm) afin d'assurer une adhérence parfaite entre l'aluminium et l'encre.

3. IMPRESSION HD
   Impression haute définition à jet d'encre numérique de diverses textures avec des variations de couleurs impressionnantes.

4. Z-CLEAR
   Application d'une couche protectrice transparente « clear coat » d'une épaisseur de ±1,2 mils (30,48 µm) offrant une protection longue durée contre la décoloration.

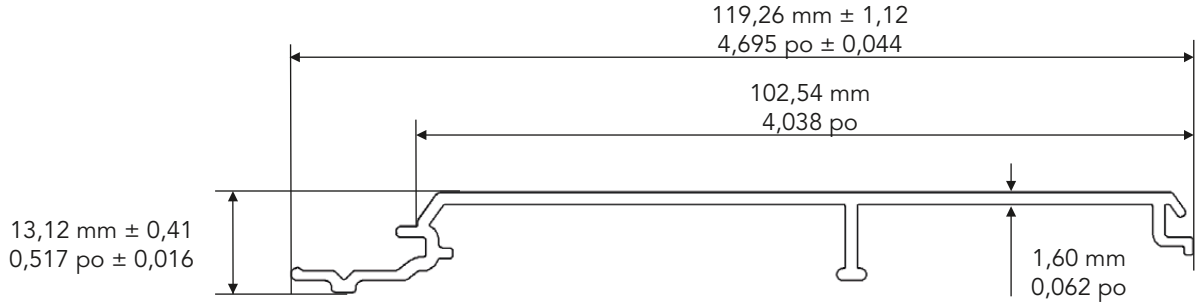

Tests & Certifications*

. CAN/ULC S102 - Résistance au feu
. CAN/ULC S114 - Résistance au feu
. ASTM E84 - Résistance au feu
. NFPA 285 - Résistance au feu
. ASTM D6578 - Résistance aux graffitis
. ASTM G155 - Résistance aux rayons UV
. ASTM E330 / ASTM E1592 - Pression d'air statique
. ISO 7895 - Résistance à l'impact
. ASTM D3359 - Protocole d'adhésion
. Conformité au Code du bâtiment Floride (FBC)
. LEED V4

* voir notre site web pour plus d'informations

Nom :	Projet # :	Couleur :	Date :
DIZAL MD IMPRESSION NUMÉRIQUE	Model : FP-04V-1618	Produit : Planche 4'' V revêtement d'aluminium	Initiales :
	Longueur : 4,87 m / 16 pi	Matériau : Aluminium 6063-T5	
	Dessiné par: JCC Date: 11/11/20	Poids par pièce : 3,25 kg / 7,17 lb	
		Poids par boîte (18 pcs) : 60 kg / 132 lb	Format de page : 8,5'' x 11''

Aluminum Siding
6'' Plank, Channel Profile

TECHNICAL DATA SHEET

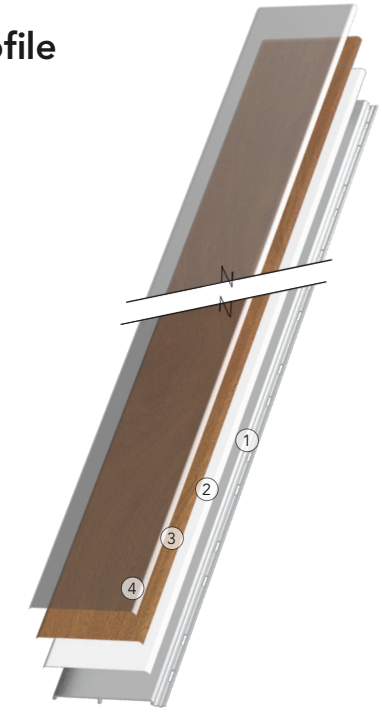

Detail A

1. ALUMINUM
   6063-T5 Aluminum extrusion 1.60 mm (0.062 in) thick, recognized as the industry's first choice for its exceptional durability.

   Two oblong holes 1'' x 0.125'', (25.4 mm x 3.175 mm), spaced 2'' (50 mm) apart, all being repeated every 4'' (101 mm) to allow for fast and easy screw insertion.

   All sizes of profiles interlock with each other with simple tongue and groove mating. (Detail A)

   Installation can be made both vertically and horizontally.

2. PRIMER COAT
   Specially formulated primer coat ±1.2 mils (30.48 µm) thick assures optimal adhesion between aluminum and ink.

3. HD PRINTING
   High-definition digital inkjet print ±1 mil (25.4 µm) thick of a wide range of textures with outstanding color variations.

4. Z-CLEAR
   A protective clear coat ±1.2 mils (30.48 µm) thick is applied to provide long-term protection against fading.

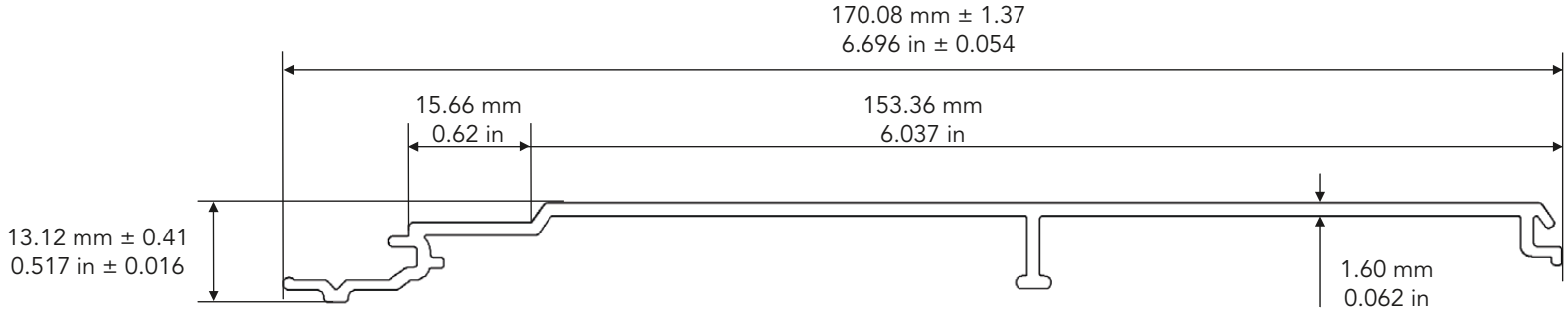

Tests & Certifications*

. CAN/ULC S102 - Fire Resistance
. CAN/ULC S114 - Fire Resistance
. ASTM E84 - Fire Resistance
. NFPA 285 - Fire Resistance
. ASTM D6578 - Graffiti Resistance
. ASTM G155 - UV Resistance
. ISO 7895 / ASTM E330 / ASTM E1592 - Wind Load
. ISO 7895 - Impact Resistance
. ASTM D3359 - Adhesion Testing
. Florida Building Code (FBC) compliance
. LEED V4

* see website for full details

Name :	Job # :	Color :	Date :
DIZAL® DIGITAL PRINTING	Model : FP-06C-1612	Product : Aluminum siding 6'' C plank	Initials :
	Length : 4.87 m / 16 ft	Material : Aluminum 6063-T5	
	Drawing by: JCC Date: 11/11/20	Weight per plank : 4.69 kg / 10.34 lbs	
		Weight per box (12 pcs) : 57 kg / 125 lbs	Sheet size: 8.5'' x 11''

Revêtement d'aluminium
Planche 6'', profil plat

FICHE TECHNIQUE

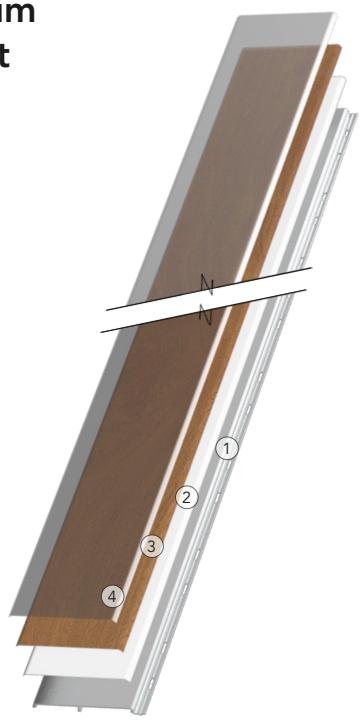

Détail A

1. ALUMINIUM
   Extrusion d'aluminium 6063-T5 d'une épaisseur de 1,60 mm (0,062 po). Matériau reconnu comme premier choix de l'industrie pour sa durée de vie exceptionnelle.

   Deux trous oblongs de 1'' x 0,125'' (25,4 mm x 3,175 mm) espacés de 2'' (50 mm) et répétés à chaque 4'' (101 mm) permettent l'insertion rapide et facile de vis.

   Peut être utilisé avec tous les profils et largeurs de planches. (Détail A)

   L'installation peut être réalisée à l'horizontale et à la verticale.

2. COUCHE D'APPRÊT
   Application d'une couche d'apprêt d'une épaisseur de ±1,2 mils (30,48 µm) afin d'assurer une adhérence parfaite entre l'aluminium et l'encre.

3. IMPRESSION HD
   Impression haute définition à jet d'encre numérique de diverses textures avec des variations de couleurs impressionnantes.

4. Z-CLEAR
   Application d'une couche protectrice transparente « clear coat » d'une épaisseur de ±1,2 mils (30,48 µm) offrant une protection longue durée contre la décoloration.

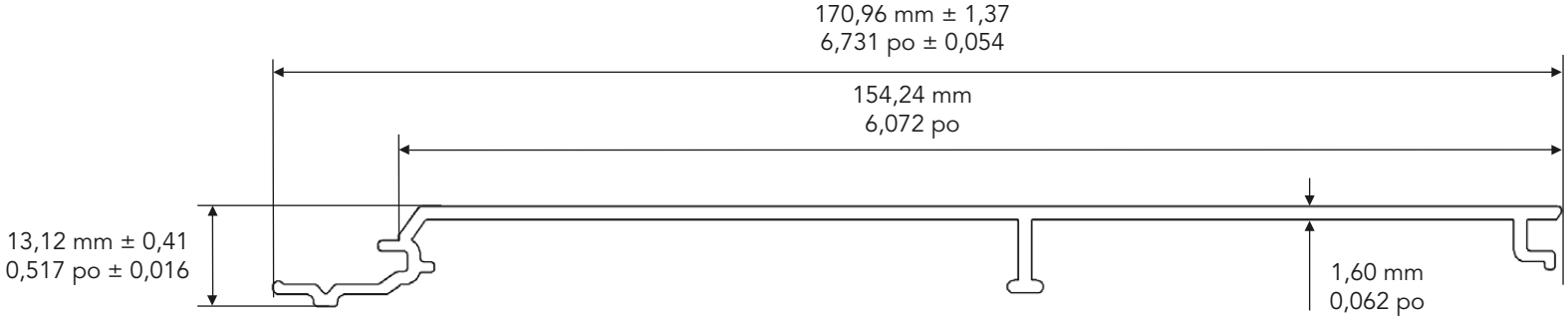

Tests & Certifications*

. CAN/ULC S102 - Résistance au feu
. CAN/ULC S114 - Résistance au feu
. ASTM E84 - Résistance au feu
. NFPA 285 - Résistance au feu
. ASTM D6578 - Résistance aux graffitis
. ASTM G155 - Résistance aux rayons UV
. ASTM E330 / ASTM E1592 - Pression d'air statique
. ISO 7895 - Résistance à l'impact
. ASTM D3359 - Protocole d'adhésion
. Conformité au Code du bâtiment Floride (FBC)
. LEED V4

* voir notre site web pour plus d'informations

Nom :	Projet # :	Couleur :	Date :
DIZAL MD IMPRESSION NUMÉRIQUE	Model : FP-06F-1612	Produit : Planche 6'' F revêtement d'aluminium	Initiales :
	Longueur : 4,87 m / 16 pi	Matériau : Aluminium 6063-T5	
	Dessiné par: JCC Date: 11/11/20	Poids par pièce : 4,73 kg / 10,43 lb	
		Poids par boîte (12 pcs) : 57 kg / 125 lb	Format de page : 8,5'' x 11''

Revêtement d'aluminium
Planche 6'', profil rainuré en V

FICHE TECHNIQUE

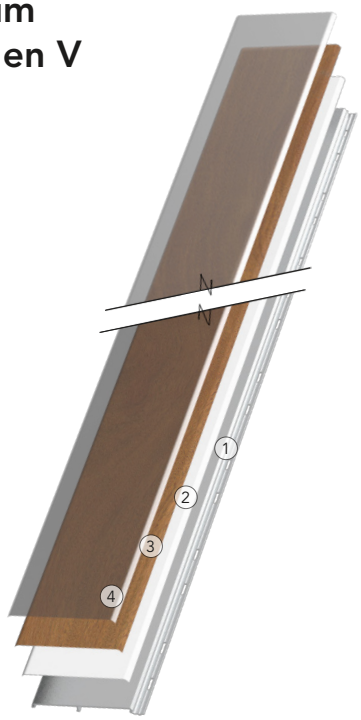

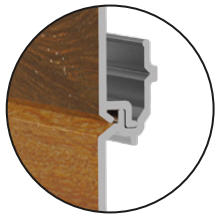

Détail A

1. ALUMINIUM
   Extrusion d'aluminium 6063-T5 d'une épaisseur de 1,60 mm (0,062 po). Matériau reconnu comme premier choix de l'industrie pour sa durée de vie exceptionnelle.

   Deux trous oblongs de 1'' x 0,125'' (25,4 mm x 3,175 mm) espacés de 2'' (50 mm) et répétés à chaque 4'' (101 mm) permettent l'insertion rapide et facile de vis.

   Peut être utilisé avec tous les profils et largeurs de planches. (Détail A)

   L'installation peut être réalisée à l'horizontale et à la verticale.

2. COUCHE D'APPRÊT
   Application d'une couche d'apprêt d'une épaisseur de ±1,2 mils (30,48 µm) afin d'assurer une adhérence parfaite entre l'aluminium et l'encre.

3. IMPRESSION HD
   Impression haute définition à jet d'encre numérique de diverses textures avec des variations de couleurs impressionnantes.

4. Z-CLEAR
   Application d'une couche protectrice transparente « clear coat » d'une épaisseur de ±1,2 mils (30,48 µm) offrant une protection longue durée contre la décoloration.

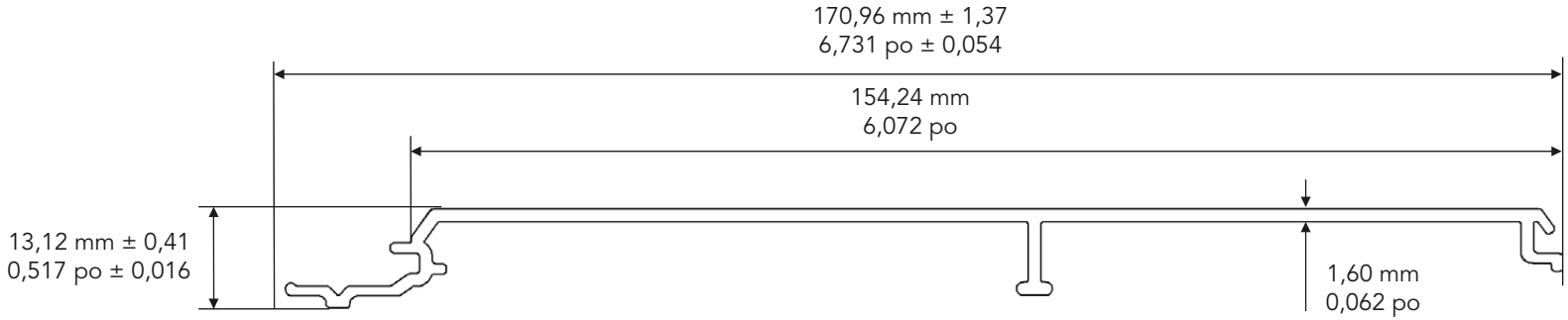

Tests & Certifications*

. CAN/ULC S102 - Résistance au feu
. CAN/ULC S114 - Résistance au feu
. ASTM E84 - Résistance au feu
. NFPA 285 - Résistance au feu
. ASTM D6578 - Résistance aux graffitis
. ASTM G155 - Résistance aux rayons UV
. ASTM E330 / ASTM E1592 - Pression d'air statique
. ISO 7895 - Résistance à l'impact
. ASTM D3359 - Protocole d'adhésion
. Conformité au Code du bâtiment Floride (FBC)
. LEED V4

* voir notre site web pour plus d'informations

Nom :	Projet # :	Couleur :	Date :
DIZAL MD IMPRESSION NUMÉRIQUE	Model : FP-06V-1612	Produit : Planche 6'' V revêtement d'aluminium	Initiales :
	Longueur : 4,87 m / 16 pi	Matériau : Aluminium 6063-T5	
	Dessiné par: JCC Date: 11/11/20	Poids par pièce : 4,13 kg / 9,10 lb	
		Poids par boîte (12 pcs) : 49,61 kg / 109,37 lb	Format de page : 8,5'' x 11''

Revêtement d'aluminium
Planche 8'', profil plat

FICHE TECHNIQUE

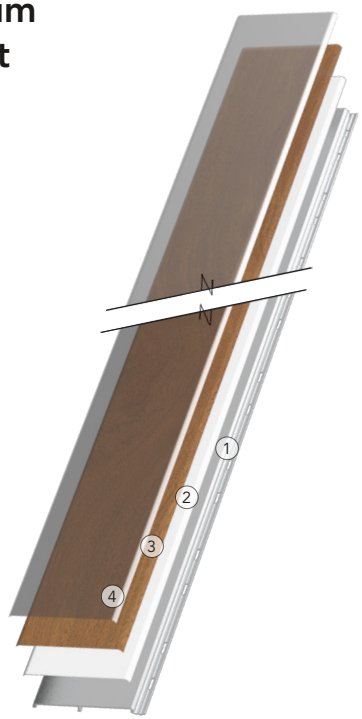

1. ALUMINIUM
   Extrusion d'aluminium 6063-T5 d'une épaisseur de 2,30 mm (0,090 po). Matériau reconnu comme premier choix de l'industrie pour sa durée de vie exceptionnelle.

   Deux trous oblongs de 1'' x 0,125'' (25,4 mm x 3,175 mm) espacés de 2'' (50 mm) et répétés à chaque 4'' (101 mm) permettent l'insertion rapide et facile de vis.

   Peut être utilisé avec tous les profils et largeurs de planches. (Détail A)

   L'installation peut être réalisée à l'horizontale et à la verticale.

2. COUCHE D'APPRÊT
   Application d'une couche d'apprêt d'une épaisseur de ±1,2 mils (30,48 µm) afin d'assurer une adhérence parfaite entre l'aluminium et l'encre.

3. IMPRESSION HD
   Impression haute définition à jet d'encre numérique de diverses textures avec des variations de couleurs impressionnantes.

4. Z-CLEAR
   Application d'une couche protectrice transparente « clear coat » d'une épaisseur de ±1,2 mils (30,48 µm) offrant une protection longue durée contre la décoloration.

Détail A

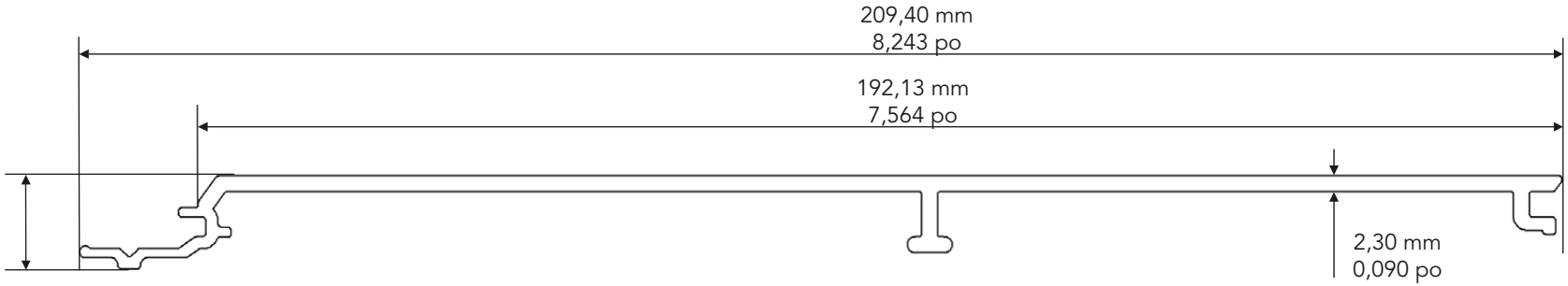

Tests & Certifications*

. CAN/ULC S102 - Résistance au feu
. CAN/ULC S114 - Résistance au feu
. ASTM E84 - Résistance au feu
. NFPA 285 - Résistance au feu
. ASTM D6578 - Résistance aux graffitis
. ASTM G155 - Résistance aux rayons UV
. ASTM E330 / ASTM E1592 - Pression d'air statique
. ISO 7895 - Résistance à l'impact
. ASTM D3359 - Protocole d'adhésion
. Conformité au Code du bâtiment Floride (FBC)
. LEED V4

* voir notre site web pour plus d'informations

Nom :	Projet # :	Couleur :	Date :
DIZAL MD IMPRESSION NUMÉRIQUE	Model : FP-08F-1610	Produit : Planche 8'' F revêtement d'aluminium	Initiales :
	Longueur : 4,87 m / 16 pi	Matériau : Aluminium 6063-T5	
	Dessiné par: JCC Date: 11/11/20	Poids par pièce : 7,20 kg / 15,9 lb	
		Poids par boîte (10 pcs) : 72 kg / 158 lb	Format de page : 8,5'' x 11''